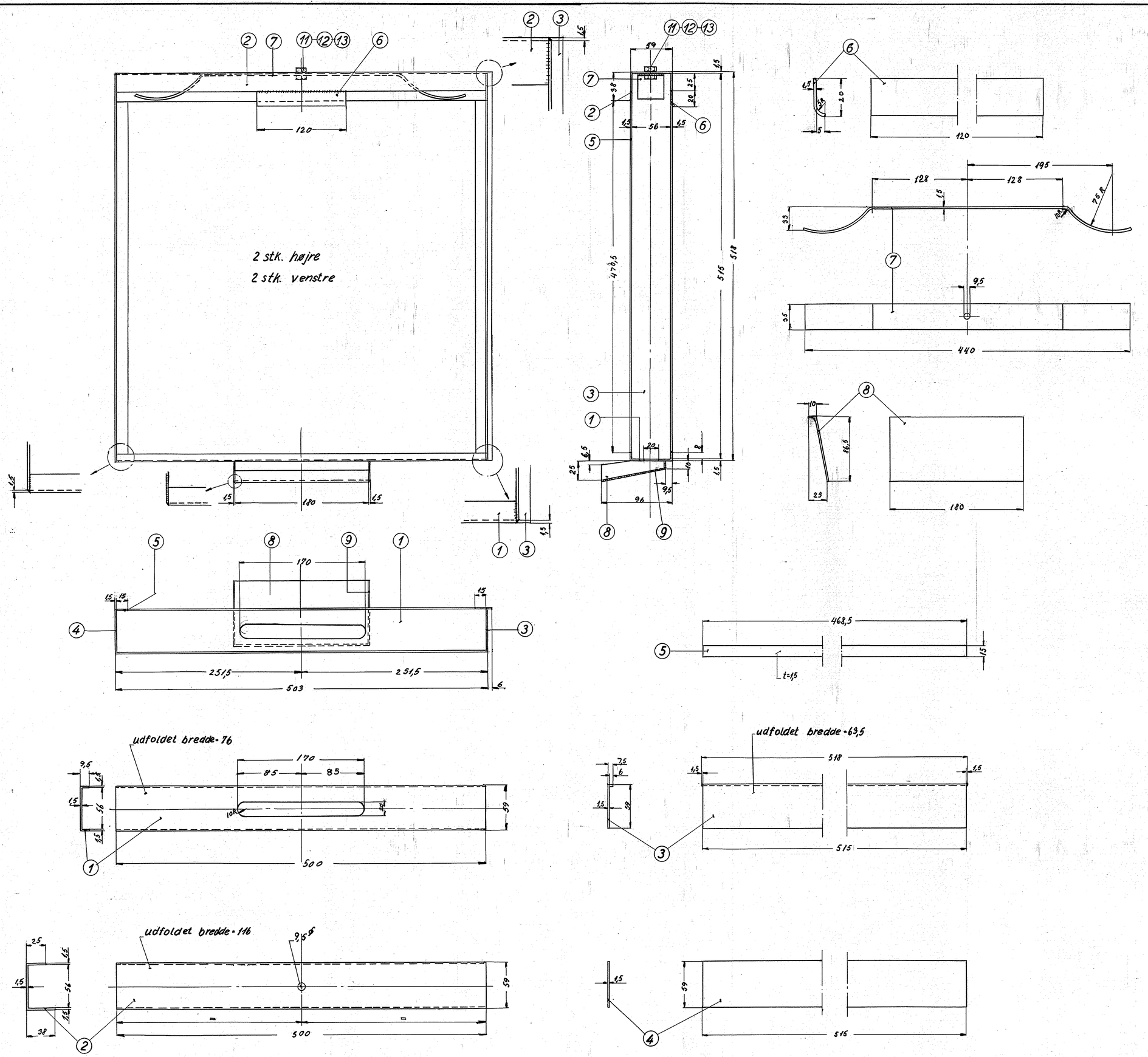

pos.nr. 1; 2; 5; 6; 7; 8; 9, er nøjagtig, som

de tilsvarende pos.nr. på tegn: 307L-5.571

arrangement Mr 151-52 se tegn. 307L-5.580

—— " —— Mr 153- —— " —— 309L-5.580

arrangemmenttegn: 307L-5.580

vægt pr. lokomotiv: 12kg.

Stk.	Betegnelse	Pos.	Materiale kvalitet	Model nr. eller materiale størrelse	rå	færdig Vægt/stk
		14				
4	fjederskive 5/16"	13	fj. st.	magasin		
4	møtrik 5/16" WG 5,5 mm høj	12	st. 34	magasin		
4	skrue m. 6-kt. hv. 5/16" WG × 12	11	st. 34	magasin		
4	plade 532 × 37 × 1,5	10	dobb-dekap st. 00	pl. 540 × 200 × 1,5		
8	plade 85 × 25 × 1,5	9	dobb-dekap st. 00	pl. 190 × 140 × 1,5		
4	plade 180 × 95 × 1,5	8	dobb-dekap st. 00	pl. 380 × 210 × 1,5		
4	fjeder 465 × 35 × 1,5	7	st. 00	35 × 1,5 × 1900		
4	plade 120 × 23 × 1,5	6	dobb-dekap st. 00	pl. 130 × 130 × 1,5		
8	plade 468,5 × 15 × 1,5	5	dobb-dekap st. 00	pl. 480 × 200 × 1,5		
4	plade 515 × 59 × 1,5	4	dobb-dekap st. 00	pl. 525 × 280 × 1,5		
4	plade 515 × 63,5 × 1,5	3	dobb-dekap st. 00	pl. 525 × 300 × 1,5		
4	plade 500 × 116 × 1,5	2	dobb-dekap st	pl. 510 × 500 × 1,5		
4	plade 500 × 72 × 1,5	1	dobb-dekap st. 00	pl. 510 × 340 × 1,5		

Tegn.	10-8-56. KR.	Rev.		Afl.	II L
Kalk.	B.C. 31-12-57	Norm.	Hak.	Dato	
Dato	Rettelse				Indeks
20/11.57	Mål 10 og 11,5 for pos/ændr. til 8 og 9 S.F.N.				a

Målestok: 1:2,5 ; 1:1

FRICHS

Anvendelse	Stykliste nr.
Diesel-el. 400hk rangerlokomotiv.	18055
Tegningens benævnelse	**Tegningens nummer**
Dele til lemme m. filterkasser ved generator.	307L-5.581

Indeks: a